平成29年度福岡県高等学校ラグビーフットボール大会
兼第70回全九州高等学校ラグビーフットボール大会福岡県予選大会

3年連続28回目優勝。九州大会30回目出場。

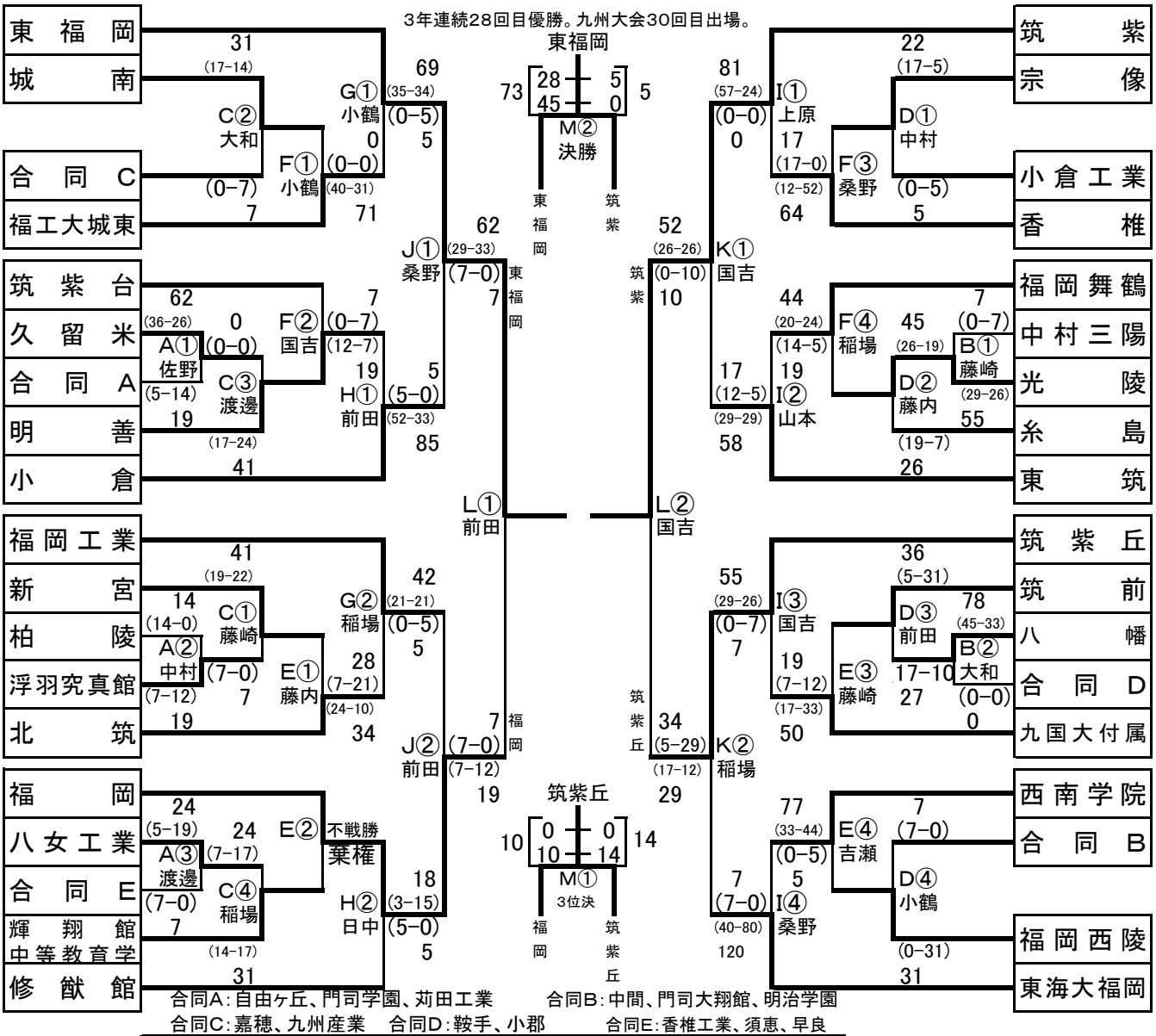

合同A：自由ヶ丘、門司学園、苅田工業　　合同B：中間、門司大翔館、明治学園

合同C：嘉穂、九州産業　合同D：鞍手、小郡　　合同E：香椎工業、須恵、早良

期日	A	4月23日	B	4月23日	C	4月30日	D	4月30日
会場		久留米高校		東筑高校		浮羽究真館高校		修猷館高校
期日	E	5月7日	F	5月7日	G	5月14日	H	5月14日
会場		新宮高校		福工大城東高校		東福岡高校		筑紫台高校
期日	I	5月14日						
会場		春日公園球技場						
期日	J	5月21日	K	5月21日				
会場		東福岡高校		グローバルアリーナ				
時間	①	11:00	②	12:20	③	13:40	④	15:00

期日	L	5月27日(土) ① 11:00 ② 12:20	M	6月4日	①11:00
会場		春日公園球技場		春日公園球技場	②12:30

優勝・準優勝の2チームは平成29年6月16日（金）より、鹿児島県「鹿児島県立サッカー・ラグビー場」で開催される第70回全九州高等学校ラグビーフットボール大会の出場権を得る。
開会式：6月16日（金）　　競技：6月17日（土）～20日（火）